INGENIERÍA EN NIVELACIÓN Y ANTI-VIBRATORIO INAHER®

Inaher | Inaher.mex | Inaher | Ingenieria en nivelacion y antivibratorio inaher

Tacón Antivibratorio

Línea MCD

Características

- Material del soporte: Caucho (NR/SBR) negro, 65 ± 5 Shore A.
- Material del tornillo: Acero galvanizado (opcional en acero inoxidable T-304 bajo pedido).
- **Capacidad de Carga en Eje Vertical (Fz):**
  - **MCD-40 90 kg (~882.9 Newtons) en carga estática.**
  - **MCD-50 150 Kg (~1471.5 Newtons) en carga estática.**
- Elemento antivibratorio diseñado para trabajar en compresión, absorbiendo vibraciones mecánicas y reduciendo la transmisión de energía estructural hacia el piso.
- El MCD-50 cuenta con alma interna de acero.

Ventajas

- Aislamiento eficiente para equipos de baja y media carga.
- Reduce vibraciones transmitidas a estructuras metálicas y pisos industriales
- Fácil integración en equipos pequeños por su tamaño compacto.

Aplicaciones

- Equipos de laboratorio industrial y medición.
- Motores eléctricos pequeños y reductores.
- Gabinetes industriales con componentes sensibles.
- Equipos auxiliares en líneas de producción.
- Máquinas ligeras de ensamble o empaque.



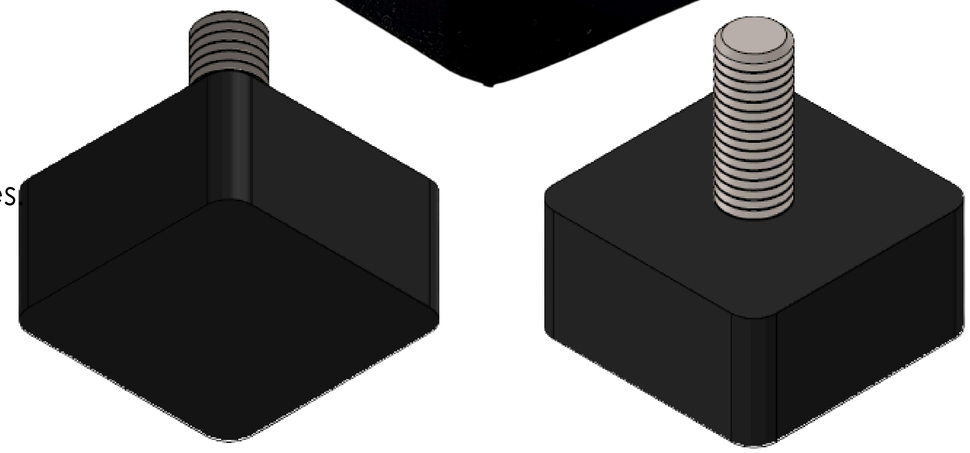

Vista 3D y Cotizador

Modelo	Lado de la base (A)	Altura de la base (B)	Diámetro de tornillo (C)	Altura de tornillo (D)
MCD-40	40mm	20mm	3/8-16	1"
MCD-50	50mm	25mm	1/2-13	1 1/2

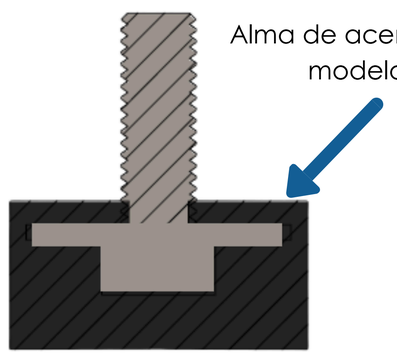

SECCIÓN E-E

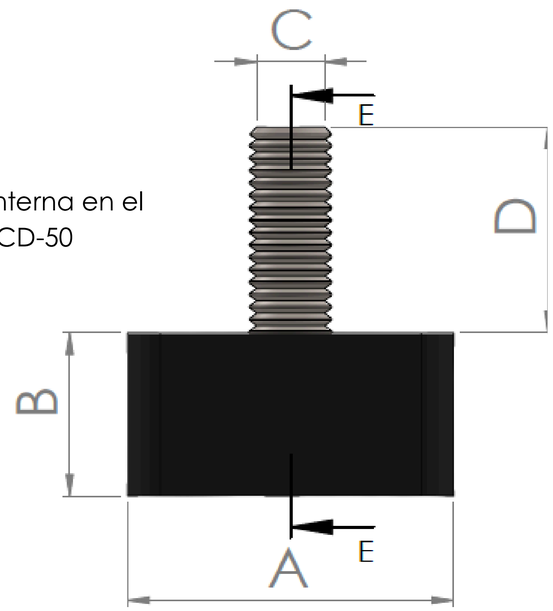

inahermex.com | ventas@inahermex.com | +52 5645253604 | +52 5588090939