INGENIERÍA EN NIVELACIÓN Y ANTI-VIBRATORIO
INAHER®

Pie de Nivelación Antiderrapante

Línea DB-04
FIJO

Inaher | Inaher.mex | Inaher | Ingenieria en nivelacion y antivibratorio inaher





Vista 3D y Cotizador

Caracteristicas

- Material de la base: Nylon reforzado, proporcionando alta resistencia mecánica.
- Material del tornillo: Disponible en acero galvanizado o acero inoxidable T-304.
- **Capacidad de Carga en Eje Vertical (Fz): Hasta 300 kg (~2,940 Newtons) en carga estática**, asegurando soporte confiable para maquinaria de precisión.
- Diseño fijo, sin rótula, ofreciendo máxima estabilidad en equipos que no requieren ajuste angular.

📌 Importante:

- El PAD antiderrapante de neopreno encaja perfectamente, asegurando estabilidad bajo carga vertical (Fz). Sin embargo, puede desprenderse si el nivelador es arrastrado o sometido a fuerzas laterales excesivas.
- Largos y diámetros especiales disponibles bajo pedido, adaptándose a distintos equipos y aplicaciones industriales.

Aplicaciones

- Aplicado en mesas de ensamblaje de circuitos, estaciones de soldadura y racks de prueba de PCBs, asegurando alineación exacta.
- Aplicable en mesas de inspección, estaciones de procesamiento y equipos de pesaje, proporcionando estabilidad en entornos higiénicos.
- Aplicado en mesas de investigación, estaciones de calibración de dispositivos médicos y fabricación de prótesis, garantizando soporte sin deslizamientos.



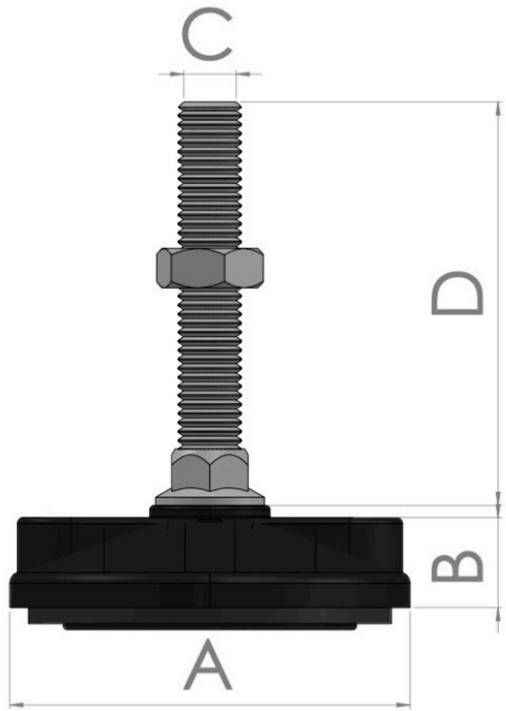

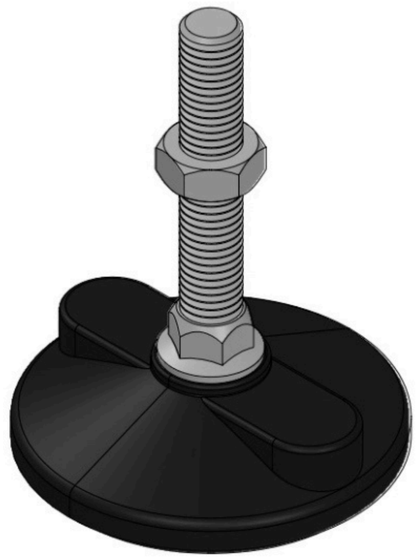

Diámetro de base (A)	Altura de base (B)	Diámetro de tornillo (C)		Altura de tornillo (D)
		Pulgadas	Milimétricos	
4"	.850"	1/2"-13	M12 x 1.75	3" a 10"
		5/8"-11	M14 x 2.0	
		3/4"-10	M16 x 2.0	

inahermex.com | ventas@inahermex.com | +52 5645253604 | +52 5588090939